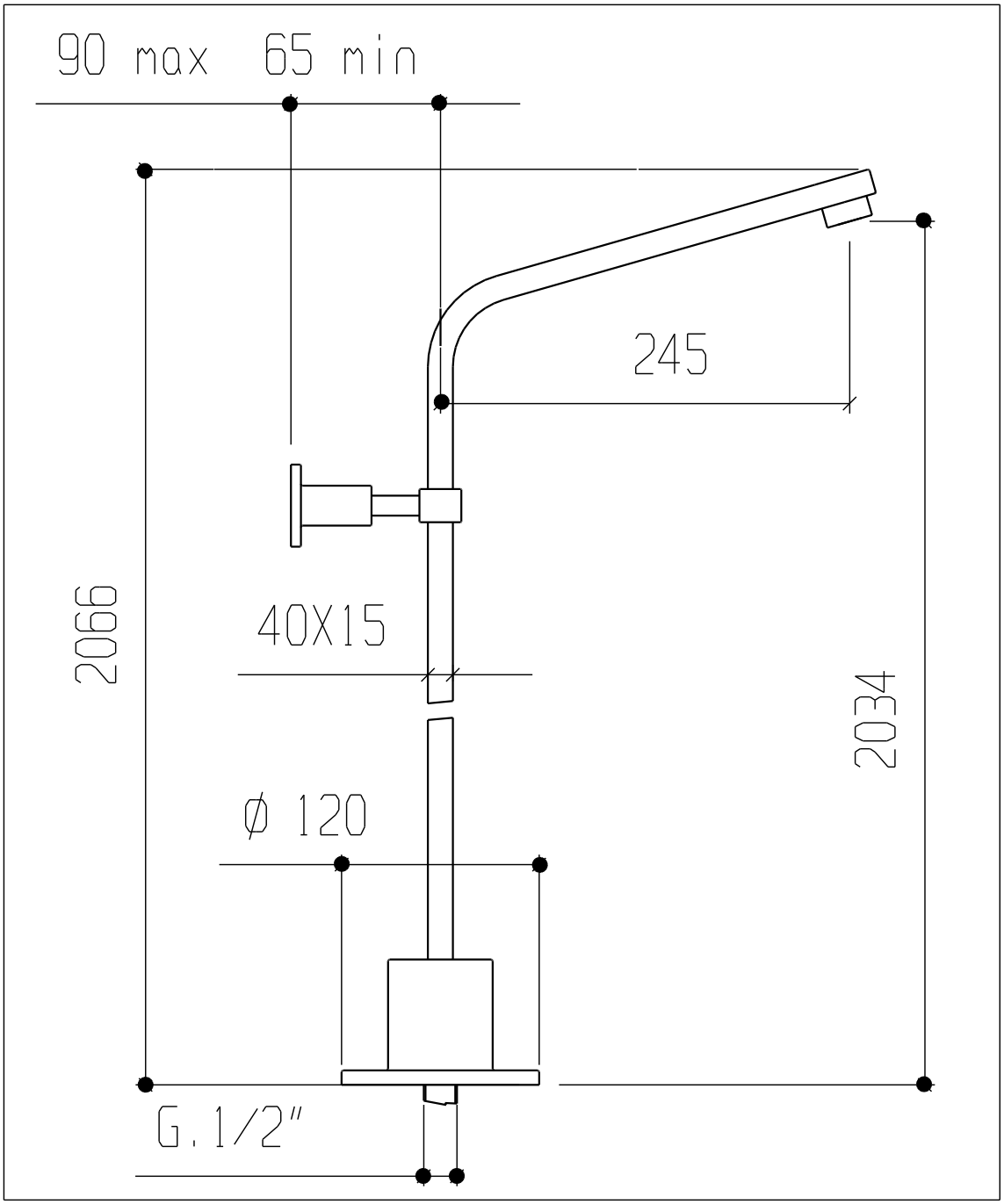
90 max
65 min
245
2066
40X15
2034
ø 120
G.1/2"